ЭЛЕКТРОДВИГАТЕЛИ ВАОВ4-450-800

Электродвигатели асинхронные трехфазные с короткозамкнутым ротором обдуваемые вертикальные взрывозащищенные ВАОВ предназначены для привода насосов, а том числе нефтяных подпорных насосов.

Режим работы продолжительный S1 от сети частотой 50Гц, 60Гц. Допускают работу от преобразователя частоты в режиме работы S8, S9, S10.

Ex:

1 Ex d IIB T4 Gb.

Вид климатического исполнения:

У1, УХЛ1, ХЛ1 и др.

Конструктивное исполнение по способу монтажа:

IM4011	ВАОВ4-560, 630, 710, 800-4,6,8
IM3011	ВАОВ4-450, 560-2

Степень защиты:

корпуса и коробки выводов	IP54 (IP55 по заказу потребителя)
кожуха наружного вентилятора	IP22

Способ охлаждения:

IC511	ВАОВ4-560, 630, 710, 800-4,6,8
IC411	ВАОВ4-450, 560-2

Электродвигатели имеют левое направление вращения. По требованию Заказчика - правое или левое и правое направление вращения.

Изоляционные материалы обмотки статора класса нагревостойкости «F» или «H» по заказу потребителя.

СТРУКТУРА УСЛОВНОГО ОБОЗНАЧЕНИЯ

ВАОВ 4 - 450 / 560 / 630 / 710 / 800 S, M, L LA, LB - 2,4,6,8 - У1,УХЛ1,ХЛ1

- У1,УХЛ1,ХЛ1 — Вид климатического исполнения
- 2,4,6,8 — Число полюсов
- S, M, L LA, LB — Условная длина станины
- 450 / 560 / 630 / 710 / 800 — Габарит (высота оси вращения, мм)
- 4 — Четвертая серия
- ВАОВ — Взрывозащищенный асинхронный обдуваемый

Основные преимущества электродвигателей ВАОВ4 относительно аналогов:

1. Оптимизация активных частей с получением высоких энергетических показателей при меньшей массе.

2. Применение в конструкции электродвигателей ВАОВ4 литой алюминиевой короткозамкнутой обмотки ротора позволило получить ряд преимуществ относительно других аналогов со сварной обмоткой:

- выбрать оптимальную конфигурацию и размеры паза, обеспечивающие увеличение пусковых моментов при относительно небольших величинах пусковых токов;
- исключить трудоёмкие профилактические работы в процессе эксплуатации, связанные с ревизией и востановлением сварных соединений обмотки ротора;
- повысить безопасность электродвигателе в эксплуатации за счёт исключения возможного в сварных соединениях искрообразования и перегревов.

3. Применение в конструкции электродвигателей ВАОВ4 медной короткозамкнутой обмотки ротора, выполняемой по специальной технологии, обеспечивает надёжность работы с механизмами при тяжёлых, затяжных пусках и количеством пусков в сутки 15-20 вместо 6-8 пусков допускаемых для аналогов с алюминиевой сварной обмоткой ротора.

4. Оригинальная конструкция корпуса статора повышенной жёсткости, обеспечивающая надёжную посадку пакета статора, а также пониженные значения параметров вибрации и шума.

5. Улучшенная система вентиляции и охлаждения электродвигателей, обеспечивающая оптимальный нагрев активных частей при работе на номинальной нагрузке, с исключением местных перегревов.

6. Возможность работы электродвигателей в режимах регулирования частоты вращения в составе частотно-регулируемых электроприводов.

7. Использование подшипниковых узлов взрывозащиты специальной конструкции без трущихся деталей обеспечивает надёжность в течении всего срока эксплуатации.

8. Оборудование электродвигателей датчиками контроля температуры подшипников, масла, обмотки и железа статора, а также тепло-электронагревателей с характеристикой 50М,100П, Pt100 с 4-х проводной схемой подключения, в количестве согласно требований Заказчика.

9. Применение в конструкции электродвигателей ВАОВ4 подшипниковых узлов с жидкой смазкой и подогревом, и консистентной морозостойкой смазкой, обеспечивающих надежность и безотказность работы двигателей при отрицательных температурах (до -60°С).

10. Комплектование электродвигателей (по требованию заказчика) датчиками контроля вибрации и частоты вращения.

По установочно-присоединительным размерам электродвигатели серии ВАОВ4 взаимозаменяемы с электродвигателями серий ВАОВ, ВАОВ2 и ВАОВ3 и аналогичными двигателями иных производителей.

По заказу потребителя двигатели могут быть изготовлены с иными габаритно-присоединительными размерами, а также на иные мощности, напряжение с иной частотой вращения

ТЕХНИЧЕСКИЕ ПАРАМЕТРЫ ЭЛЕКТРОДВИГАТЕЛЕЙ ВАОВ4-450 НАПРЯЖЕНИЕМ 3000В, 6000В, ЧАСТОТА СЕТИ 50Гц

Типоразмер	Номинальная мощность, кВт	Частота вращения (синхр.), об/мин.	Номинальный ток, А*	Коэффициент полезного действия, %	Коэффициент мощности	Номинальное скольжение, %	Кратность начального пускового тока	Кратность начального пускового момента	Кратность максимального момента	Маховый момент, кгс*м²	
										электродвигателя	приводного механизма
ВАОВ4-450SK-2	160	3000	37,2/18,6	93,2	0,89	0,8	7,0	1,1	3,1	4,0	25
ВАОВ4-450S-2	200		46,0/23,0	93,6						4,5	30
ВАОВ4-450M-2	250		58,0/29,0	94,3						5,3	34
ВАОВ4-450LA-2	315		70,0/35,0	95,0	0,91	0,9		1,2		6,5	38
ВАОВ4-450LB-2	400		88,0/44,0	95,3	0,92			1,3		8,9	43
ВАОВ4-450SK-4	160	1500	38,0/19,0	93,2	0,87	1,5	6,0	1,0	2,5	5,7	130
ВАОВ4-450S-4	200		46,0/23,0	93,7	0,88					6,4	150
ВАОВ4-450L-4	250		58,0/29,0	94,3				1,1		7,5	175
ВАОВ4-450M-4	315		72,0/36,0	94,8		1,4				9,1	190
ВАОВ4-450S-6	160	1000	39,2/19,6	93,3	0,84	0,8		1,0	2,3	10	450
ВАОВ4-450M-6	200		49,2/24,6	93,6						12	520
ВАОВ4-450L-6	250		64,0/32,0	94,0						16	740
ВАОВ4-450S-8	132	750	34,4/17,2	92,2	0,8	1,1	5,3		2,2	15	420
ВАОВ4-450M-8	160		41,6/20,8	92,7						18	540
ВАОВ4-450L-8	200		51,8/25,9	93,0						21	730

** В числителе указаны данные для напряжения 3000В, в знаменателе - 6000В.*
Электродвигатели напряжением 3000В изготавливаются в габаритах двигателей напряжением 6000В.

ТЕХНИЧЕСКИЕ ПАРАМЕТРЫ ЭЛЕКТРОДВИГАТЕЛЕЙ ВАОВ4-450 НАПРЯЖЕНИЕМ 10000В, ЧАСТОТА СЕТИ 50Гц

Типоразмер	Номинальная мощность, кВт	Частота вращения (синхр.), об/мин.	Номинальный ток, А	Коэффициент полезного действия, %	Коэффициент мощности	Номинальное скольжение, %	Кратность начального пускового тока	Кратность начального пускового момента	Кратность максимального момента	Маховый момент, кгс*м²	
										электродвигателя	приводного механизма
ВАОВ4-450SK-2	160	3000	11,2	93,0	0,89	0,8	7,0	1,1	3,1	4,2	25
ВАОВ4-450S-2	200		13,9	93,6						4,7	30
ВАОВ4-450M-2	250		17,2	94,3						5,6	34
ВАОВ4-450LA-2	315		21,0	95,0	0,91	0,9		1,2		6,8	38
ВАОВ4-450LB-2	400		26,3	95,3						9,3	43
ВАОВ4-450SK-4	160	1500	11,1	93,4	0,88	1,0	6,6	1,0	2,5	6,0	130
ВАОВ4-450S-4	200		13,9	93,7	0,89		6,5			6,9	165
ВАОВ4-450L-4	250		17,2	94,2	0,90					8,0	180
ВАОВ4-450M-4	315		21,4	94,5						9,4	190
ВАОВ4-450S-6	160	1000	11,8	93,0	0,83	0,8	6,0		2,3	10,5	450
ВАОВ4-450M-6	200		14,7	93,6	0,84					12,6	520
ВАОВ4-450L-6	250		18,2	94,0						16,5	740
ВАОВ4-450S-8	132	750	10,3	92,5	0,80	1,1	5,8		2,2	16,0	420
ВАОВ4-450M-8	160		12,4	92,8						19,0	540
ВАОВ4-450L-8	200		15,5	93,0						22,0	730

ГАБАРИТНЫЕ, УСТАНОВОЧНЫЕ И ПРИСОЕДИНИТЕЛЬНЫЕ РАЗМЕРЫ ЭЛЕКТРОДВИГАТЕЛЕЙ ВАОВ4-450 НАПРЯЖЕНИЕМ 3000В, 6000В, 10000В IM3011 (фланец на щите)

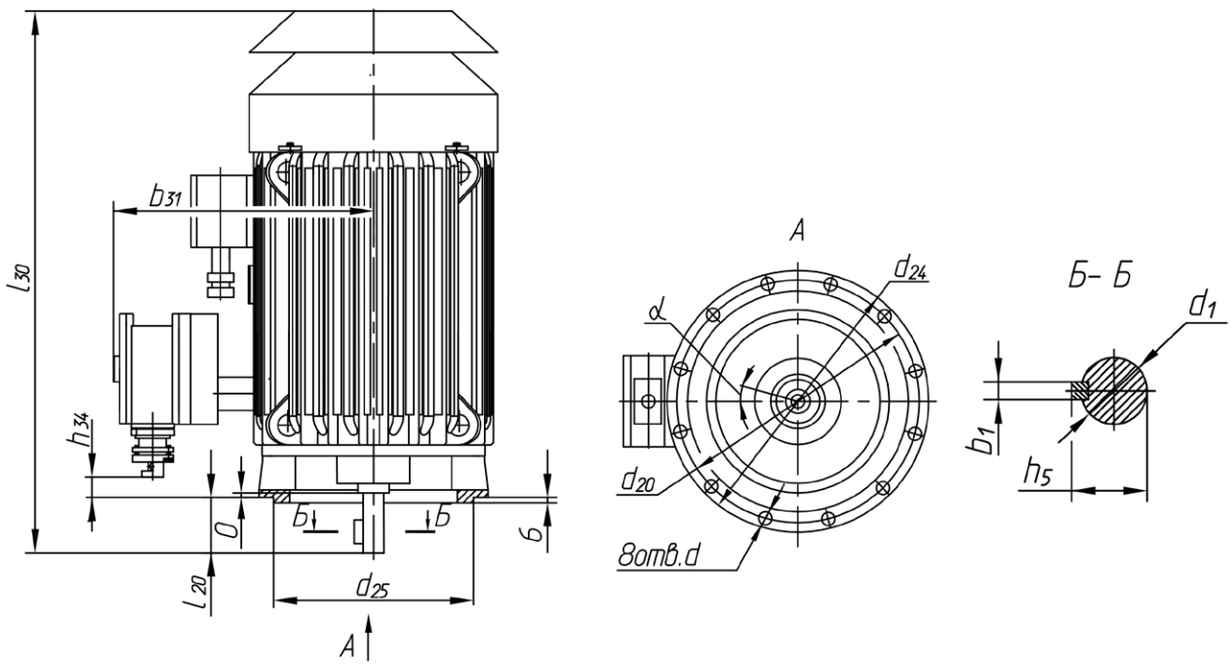

Типоразмер	b_1	b_{31}	d	d_1	d_{20}	d_{24}	d_{25}	h_5	h_{34}	l_{20}	l_{30}	α	Масса, кг** Алюминий / Медь
ВАОВ4-450SK-2	20	775	24	70	740	800	680	74,5	40	140	1810	22°30'	2330 (2430*)
ВАОВ4-450S-2													2370 (2470*)
ВАОВ4-450M-2											1840		2420 (2520*)
ВАОВ4-450LA-2											1890		2490 (2590*)
ВАОВ4-450LB-2											2000		2630 (2730*)
ВАОВ4-450SK-4	28		28	100	1080	1150	1000	106	35	210	1840		2120 (2220*)
ВАОВ4-450S-4													2070 (2170*)
ВАОВ4-450L-4											1970		2480 (2580*)
ВАОВ4-450M-4													2880 (2980*)
ВАОВ4-450S-6											1840		2220 (2320*)
ВАОВ4-450M-6											1970		2320 (2420*)
ВАОВ4-450L-6													2580 (2680*)
ВАОВ4-450S-8											1840		2170 (2270*)
ВАОВ4-450M-8											1970		2270 (2370*)
ВАОВ4-450L-8													2430 (2530*)

** Электродвигатели с медной обмоткой ротора.*
*** Допустимое отклонение массы в большую сторону – 5%. Отклонение массы в меньшую сторону – не регламентируется.*

ТЕХНИЧЕСКИЕ ПАРАМЕТРЫ ЭЛЕКТРОДВИГАТЕЛЕЙ ВАОВ4-560 НАПРЯЖЕНИЕМ 3000В, 6000В, ЧАСТОТА СЕТИ 50Гц

Типоразмер	Номинальная мощность, кВт	Частота вращения (синхр.), об/мин.	Номинальный ток, А*	Коэффициент полезного действия, %	Коэффициент мощности	Номинальное скольжение, %	Кратность начального пускового тока	Кратность начального пускового момента	Кратность максимального момента	Маховый момент, кгс*м²	
										электродвигателя	приводного механизма
ВАОВ4-560S-2	500	3000	112,8/56,4	94,8	0,90	0,7	6,0	1,0	2,7	11	50
ВАОВ4-560M-2	630		143,4/71,7	95,1	0,89					12	60
ВАОВ4-560LA-2	800		181,2/90,6	95,5			7,0	1,1	2,8	13	64
ВАОВ4-560LB-2	1000		218,1/109,0	95,9	0,92					21,5	70
ВАОВ4-560M-4	400	1500	90,0/45,0	94,8	0,88	0,9	6,5	1,3	2,5	26	380
ВАОВ4-560MA-4	500		112,6/56,3	95,0	0,90					28	420
ВАОВ4-560MH-4	630		141,0/70,5	95,5						32	430
ВАОВ4-560S-6	315	1000	80,0/40,0	94,6	0,84	0,8	5,5	1,1	2,2	30	1250
ВАОВ4-560M-6	400		95,6/47,8	94,8						36	1430
ВАОВ4-560L-6	500		119,0/59,5	95,2						42	1600
ВАОВ4-560S-8	250	750	64,0/32,0	94,1	0,8	1,0		1,0		34	1120
ВАОВ4-560M-8	315		80,0/40,0	94,7						43	1640
ВАОВ4-560L-8	400		101,2/50,6	95,0						52	1950

** В числителе указаны данные для напряжения 3000В, в знаменателе - 6000В.*
Электродвигатели напряжением 3000В изготавливаются в габаритах двигателей напряжением 6000В.

ТЕХНИЧЕСКИЕ ПАРАМЕТРЫ ЭЛЕКТРОДВИГАТЕЛЕЙ ВАОВ4-560 НАПРЯЖЕНИЕМ 10000В, ЧАСТОТА СЕТИ 50Гц

Типоразмер	Номинальная мощность, кВт	Частота вращения (синхр.), об/мин.	Номинальный ток, А	Коэффициент полезного действия, %	Коэффициент мощности	Номинальное скольжение, %	Кратность начального пускового тока	Кратность начального пускового момента	Кратность максимального момента	Маховый момент,кгс*м²	
										электродвигателя	приводного механизма
ВАОВ4-560S-2	500	3000	33,7	95,3	0,91	0,7	7,0	1,2	2,8	11,6	50
ВАОВ4-560M-2	630		42,5	95,5						12,5	60
ВАОВ4-560LA-2	800		52,5	95,8	0,92					13,4	64
ВАОВ4-560LB-2	1000		65,3	95,9						21,5	70
ВАОВ4-560L-4	400	1500	27,8	94,5	0,9	0,9	6,5	1,1	2,5	28	400
ВАОВ4-560LA-4	500		33,8	95,0						30	420
ВАОВ4-560LH-4	630		42,6	95,5						34	480
ВАОВ4-560S-6	315	1000	22,8	94,6	0,84	0,8	5,5		2,2	32	1250
ВАОВ4-560M-6	400		28,8	94,8						37	1430
ВАОВ4-560L-6	500		35,7	95,2						43	1600
ВАОВ4-560S-8	250	750	19,2	94,1	0,8	1,0		1,0		34	1120
ВАОВ4-560M-8	315		24,0	94,7						43	1640
ВАОВ4-560L-8	400		30,3	95,0						52	1950

ГАБАРИТНЫЕ, УСТАНОВОЧНЫЕ И ПРИСОЕДИНИТЕЛЬНЫЕ РАЗМЕРЫ ЭЛЕКТРОДВИГАТЕЛЕЙ ВАОВ4-560-2 НАПРЯЖЕНИЕМ 3000В, 6000В, 10000В IM3011 (фланец на щите)

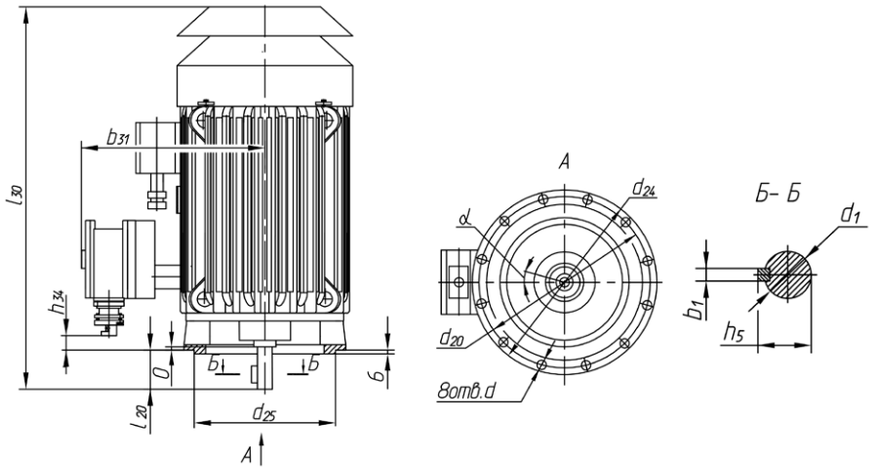

Типоразмер	b_1	b_{31}	d	d_1	d_{20}	d_{24}	d_{25}	h_5	h_{34}	l_{20}	l_{30}±5	α	Масса, кг**
ВАОВ4-560S-2	20	815	24	70	740	800	680	74,5	40	140	2050	22°30’	3140 (3240*)
ВАОВ4-560M-2											2150		3710 (3810*)
ВАОВ4-560LA-2	25	900	28	90	1080	1150	1000	95	45	210	2300		4515 (4615*)
ВАОВ4-560LB-2													5130 (5230*)

** Электродвигатели с медной обмоткой ротора.*

*** Допустимое отклонение массы в большую сторону – 5%. Отклонение массы в меньшую сторону – не регламентируется.*

ГАБАРИТНЫЕ, УСТАНОВОЧНЫЕ И ПРИСОЕДИНИТЕЛЬНЫЕ РАЗМЕРЫ ЭЛЕКТРОДВИГАТЕЛЕЙ ВАОВ4-560-4,6,8 НАПРЯЖЕНИЕМ 3000В, 6000В, 10000В IM4011 (фланец на станине)

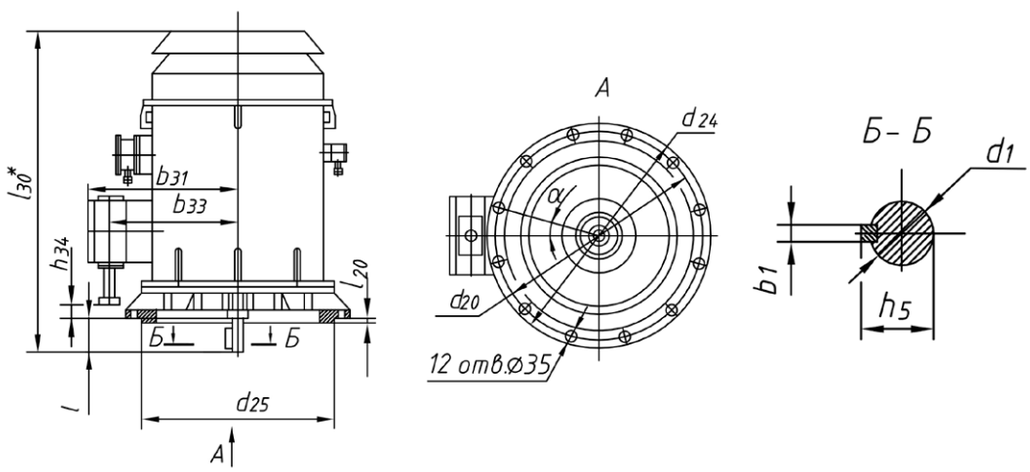

Типоразмер	l	l_{20}	l_{30}	b_1	b_{31}	d_{33}	d_1	d_{20}	d_{24}	d_{25}	h_5	h_{34}	α	Масса, кг*** Алюминий / Медь **
ВАОВ4-560M-4	210	12	1960	28	930	780	110	1250	1350	1150	116	0	15	4040 (4240**)
ВАОВ4-560L-4			2000		930 (1000*)	780 (820*)								4660 (4860**)
ВАОВ4-560S-6														3780 (3980**)
ВАОВ4-560S-8														3866(4066**)
ВАОВ4-560MA-4			2160		970 (1040*)	820 (860*)								4780 (4980**)
ВАОВ4-560MH-4														5010 (5210**)
ВАОВ4-560LA-4														4890 (5090**)
ВАОВ4-560LH-4														5120 (5320**)
ВАОВ4-560M-6														4190 (4390**)
ВАОВ4-560L-6														4830 (5030**)
ВАОВ4-560M-8														4090 (4290**)
ВАОВ4-560L-8														4720 (4920**)

** Электродвигатели напряжением 10000В.*

*** Электродвигатели с медной обмоткой ротора.*

**** Допустимое отклонение массы в большую сторону – 5%. Отклонение массы в меньшую сторону – не регламентируется.*

ТЕХНИЧЕСКИЕ ПАРАМЕТРЫ ЭЛЕКТРОДВИГАТЕЛЕЙ ВАОВ4-630 НАПРЯЖЕНИЕМ 3000В, 6000В, ЧАСТОТА СЕТИ 50Гц

Типоразмер	Номинальная мощность, кВт	Частота вращения (синхр.), об/мин.	Номинальный ток, А*	Коэффициент полезного действия, %	Коэффициент мощности	Номинальное скольжение, %	Кратность начального пускового тока	Кратность начального пускового момента	Кратность максимального момента	Маховый момент, кгс*м²	
										электродвигателя	приводного механизма
ВАОВ4-630М-4	800	1500	178,8/89,4	95,7	0,90	0,9	6,5	1,3	2,5	34	480
ВАОВ4-630МА-4	1000		222,8/111,4	96,0						39	530
ВАОВ4-630S-6	630	1000	149,8/74,9	95,3	0,85	0,6	5,8	1,0	2,2	71	1840
ВАОВ4-630М-6	800		189,8/94,9	95,5						85	2050
ВАОВ4-630L-6	1000		230,4/115,2	96,0						93	2200
ВАОВ4-630S-8	500	750	126,6/63,3	95,2	0,82	0,7	5,0		2,1	75	2400
ВАОВ4-630М-8	630		158,9/79,4	95,5						91	2750
ВАОВ4-630L-8	800		189,2/94,6	95,8						110	3200

** В числителе указаны данные для напряжения 3000В, в знаменателе - 6000В.*
Электродвигатели напряжением 3000В изготавливаются в габаритах двигателей напряжением 6000В.

ТЕХНИЧЕСКИЕ ПАРАМЕТРЫ ЭЛЕКТРОДВИГАТЕЛЕЙ ВАОВ4-630 НАПРЯЖЕНИЕМ 10000В, ЧАСТОТА СЕТИ 50Гц

Типоразмер	Номинальная мощность, кВт	Частота вращения (синхр.), об/мин.	Номинальный ток, А	Коэффициент полезного действия, %	Коэффициент мощности	Номинальное скольжение, %	Кратность начального пускового тока	Кратность начального пускового момента	Кратность максимального момента	Маховый момент, кгс*м²	
										электродвигателя	приводного механизма
ВАОВ4-630L-4	800	1500	53,8	95,4	0,90	0,6	6,0	1,1	2,5	39	570
ВАОВ4-630LA-4	1000		66,8	95,8						45	650
ВАОВ4-630S-6	630	1000	45,0	95,3	0,85		5,8	1,0	2,2	74	1840
ВАОВ4-630М-6	800		51,7	95,5						87	2050
ВАОВ4-630L-6	1000		69,4	95,8						95	2200
ВАОВ4-630S-8	500	750	38,2	95,2	0,82	0,7	5,0		2,1	75	2400
ВАОВ4-630М-8	630		47,7	95,5						91	2750
ВАОВ4-630L-8	800		56,7	95,6						110	3200

ТЕХНИЧЕСКИЕ ПАРАМЕТРЫ ЭЛЕКТРОДВИГАТЕЛЕЙ ВАОВ4-710 НАПРЯЖЕНИЕМ 3000В, 6000В, ЧАСТОТА СЕТИ 50Гц

Типоразмер	Номинальная мощность, кВт	Частота вращения (синхр.), об/мин.	Номинальный ток, А*	Коэффициент полезного действия, %	Коэффициент мощности	Номинальное скольжение, %	Кратность начального пускового тока	Кратность начального пускового момента	Кратность максимального момента	Маховый момент, кгс*м²	
										электродвигателя	приводного механизма
ВАОВ4-710М-4	1250	1500	278,6/139,3	96,0	0,9	0,6	6,0	1,1	2,5	72	750
ВАОВ4-710М-6		1000	291,4/145,7		0,86	0,5	5,5	1,0	2,1	108	2400
ВАОВ4-710S-8	1000	750	235,8/117,9		0,82	0,6	5,0			135	3600
ВАОВ4-710М-8	1250		294,0/147,0	96,2						160	4100

** В числителе указаны данные для напряжения 3000В, в знаменателе - 6000В.*
Электродвигатели напряжением 3000В изготавливаются в габаритах двигателей напряжением 6000В.

ТЕХНИЧЕСКИЕ ПАРАМЕТРЫ ЭЛЕКТРОДВИГАТЕЛЕЙ ВАОВ4-710 НАПРЯЖЕНИЕМ 10000В, ЧАСТОТА СЕТИ 50Гц

Типоразмер	Номинальная мощность, кВт	Частота вращения (синхр.), об/мин.	Номинальный ток, А	Коэффициент полезного действия, %	Коэффициент мощности	Номинальное скольжение, %	Кратность начального пускового тока	Кратность начального пускового момента	Кратность максимального момента	Маховый момент, кгс*м²	
										электродвигателя	приводного механизма
ВАОВ4-710L-4	1250	1500	83,7	95,9	0,90	0,6	6,0	1,1	2,5	85	800
ВАОВ4-710L-6		1000	87,5	96,0	0,86	0,5	5,5	1,0	2,1	108	2500
ВАОВ4-710S-8	1000	750	70,9	95,8	0,82	0,6	5,0			135	3600
ВАОВ4-710М-8	1250		88,6	96,0						160	4100

ГАБАРИТНЫЕ, УСТАНОВОЧНЫЕ И ПРИСОЕДИНИТЕЛЬНЫЕ РАЗМЕРЫ ЭЛЕКТРОДВИГАТЕЛЕЙ ВАОВ4-630-4,6,8 НАПРЯЖЕНИЕМ 3000В, 6000В, 10000В IM4011 (фланец на станине)

Рис. 1

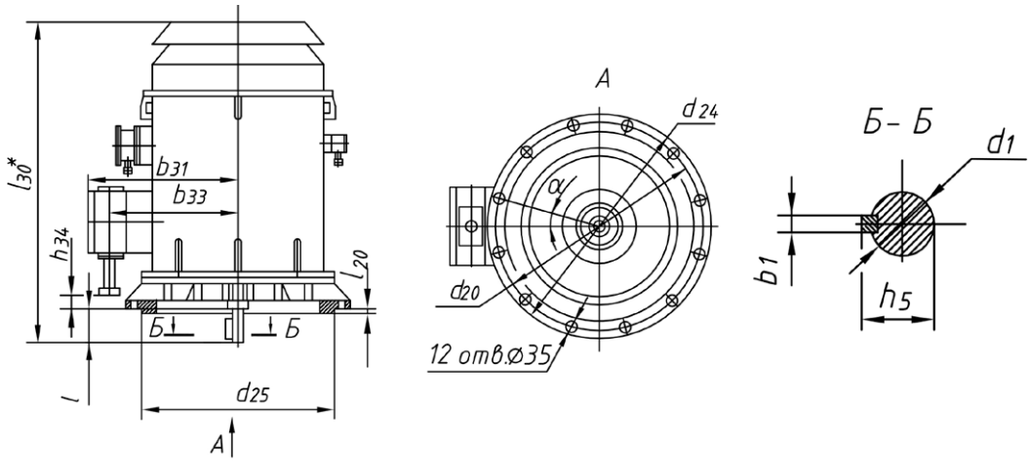

Типоразмер	l	l_{20}	l_{30}	b_1	b_{31}	b_{33}	d_1	d_{20}	d_{24}	d_{25}	h_5	h_{34}	α	Масса, кг*** Алюминий * / Медь **
ВАОВ4-630М-4	210	16	2160	32	1010 (1080*)	860 (900*)	120	1400	1500	1290	127	0	15	5960 (6160**)
ВАОВ4-630L-4			2380											7110 (7310**)
ВАОВ4-630S-6														5820 (6020**)
ВАОВ4-630S-8														5670 (5870**)
ВАОВ4-630МА-4			2500											7690 (7890**)
ВАОВ4-630LA-4														7825 (8025**)
ВАОВ4-630М-6														7600 (7800**)
ВАОВ4-630L-6														7780 (7980**)
ВАОВ4-630М-8														7340 (7540**)
ВАОВ4-630L-8														7620 (7820**)

** Электродвигатели напряжением 10000В. ** Электродвигатели изготовлены с медной обмоткой ротора. *** Допустимое отклонение массы в большую сторону – 5%. Отклонение массы в меньшую сторону – не регламентируется.*

Рис. 2

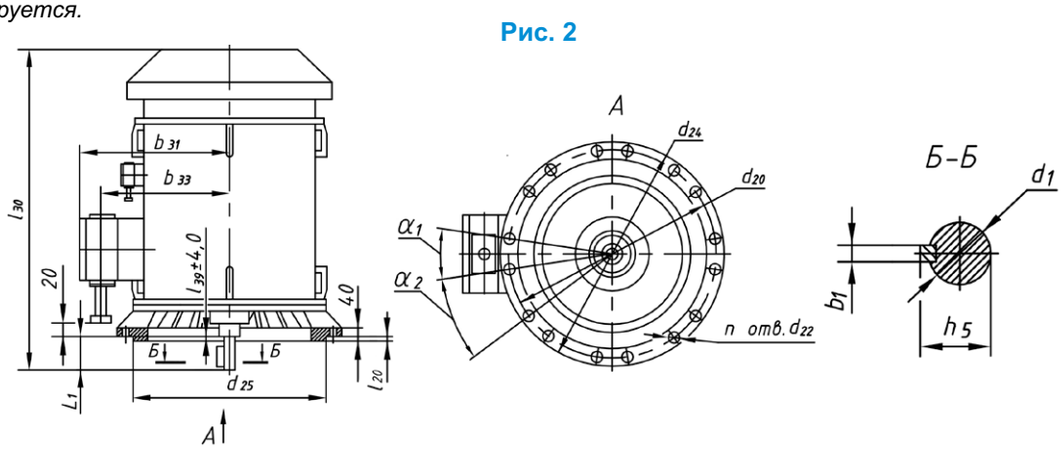

ЭЛЕКТРОДВИГАТЕЛИ ВАОВ4-630-4,6,8 С НИЖНЕЙ МАСЛЯНОЙ ВАННОЙ

Типоразмер	b_1	b_{31}	b_{33}	d_1	d_{20}	d_{22}	d_{24}	d_{25}	h_5	l_1	l_{20}	l_{30}	l_{39}	$α_1$	$α_2$	n	Масса, кг***
ВАОВ4-630М-4	36	1165	1016	140	1400	35	1500	1290	148	250	10	2670	0	30°	30°	12	8520(8820**)
ВАОВ4-630L-4		1245	1100														8570(8870**)
ВАОВ4-630МА-4		1165	1016														8660(8960**)
ВАОВ4-630LA-4		1245	1100														8715(9015**)
ВАОВ4-630М-6		1165 (1245*)	1016 (1100*)														8660(8960**)
ВАОВ4-630L-6																	8760(9060**)
ВАОВ4-630L-8																	8810(9110**)

** Электродвигатели 10000В. ** Электродвигатели с медной обмоткой ротора. *** Допустимое отклонение массы в большую сторону – 5%. Отклонение массы в меньшую сторону – не регламентируется.*

ГАБАРИТНЫЕ, УСТАНОВОЧНЫЕ И ПРИСОЕДИНИТЕЛЬНЫЕ РАЗМЕРЫ ЭЛЕКТРОДВИГАТЕЛЕЙ ВАОВ4-710-4,6,8 НАПРЯЖЕНИЕМ 3000В, 6000В, 10000В IM4011 (фланец на станине)

Рис. 2

Типоразмер	b_1	b_{31}	b_{33}	d_1	d_{20}	d_{22}	d_{24}	d_{25}	h_5	L_1	l_{20}	l_{30}	l_{39}	a_1	a_2	n	Масса, кг***
ВАОВ4-710М-4	36	1165	1016	140	1600	42	1720	1480	148	250	20	2670	0	30°	30°	12	9010(9310**)
ВАОВ4-710L-4		1245	1100														9260(9560**)
ВАОВ4-710М-6		1205	1056		1800		1920	1680									10010(10310**)
ВАОВ4-710L-6		1290	1140														10050(10350**)
ВАОВ4-710S-8		1205 (1290*)	1056 (1140*)														10030(10330**)
ВАОВ4-710М-8																	10100(10400**)

** Электродвигатели 10кВ.*
*** Электродвигатели с медной обмоткой ротора.*
**** Допустимое отклонение массы в большую сторону – 5%. Отклонение массы в меньшую сторону – не регламентируется.*

ТЕХНИЧЕСКИЕ ПАРАМЕТРЫ ЭЛЕКТРОДВИГАТЕЛЕЙ ВАОВ4-800 НАПРЯЖЕНИЕМ 3000В, 6000В, ЧАСТОТА СЕТИ 50Гц

Типоразмер	Номинальная мощность, кВт	Частота вращения (синхр.), об/мин.	Номинальный ток, А*	Коэффициент полезного действия, %	Коэффициент мощности	Номинальное скольжение, %	Кратность начального пускового тока	Кратность начального пускового момента	Кратность максимального момента	Маховый момент,кгс*м²	
										электродвигателя	приводного механизма
ВАОВ4-800S-4	1600	1500	364,0/182,0	96,7	0,9	0,6	5,8	1,1	2,5	80	860
ВАОВ4-800М-4	2000		452,0/226,0	96,8						104	1100
ВАОВ4-800L-6	1600	1000	372,0/186,0	96,2	0,86	0,5	5,5	1,0	2,1	120	2700
ВАОВ4-800LA-6	2000		464,4/232,2	96,4						141	3000

**В числителе указаны данные для напряжения 3000В, в знаменателе 6000В.*
Электродвигатели напряжением 3000В изготавливаются в габаритах двигателей напряжением 6000В.

ТЕХНИЧЕСКИЕ ПАРАМЕТРЫ ЭЛЕКТРОДВИГАТЕЛЕЙ ВАОВ4-800 НАПРЯЖЕНИЕМ 10000В, ЧАСТОТА СЕТИ 50Гц

Типоразмер	Номинальная мощность, кВт	Частота вращения (синхр.), об/мин.	Номинальный ток, А	Коэффициент полезного действия, %	Коэффициент мощности	Номинальное скольжение, %	Кратность начального пускового тока	Кратность начального пускового момента	Кратность максимального момента	Маховый момент, кгс*м²	
										электродвигателя	приводного механизма
ВАОВ4-800S-4	1600	1500	109	96,6	0,90	0,6	6,0	1,1	2,5	90	920
ВАОВ4-800L-4	2000		138	96,7						143	1200
ВАОВ4-800L-6	1600	1000	112	95,9	0,86	0,5	6,0	1,0	2,1	120	2800
ВАОВ4-800LB-6	2000		140	96,0						141	3200

ГАБАРИТНЫЕ, УСТАНОВОЧНЫЕ И ПРИСОЕДИНИТЕЛЬНЫЕ РАЗМЕРЫ ЭЛЕКТРОДВИГАТЕЛЕЙ ВАОВ4-800-4,6,8 НАПРЯЖЕНИЕМ 3000В, 6000В, 10000В IM4011 (фланец на станине)

Рис. 2

Типоразмер	b_1	b_{31}	b_{33}	d_1	d_{20}	d_{22}	d_{24}	d_{25}	h_5	L_1	l_{20}	l_{30}	l_{39}	a_1	a_2	n	Масса, кг***
ВАОВ4-800S-4	36	1205 (1290*)	1056 (1140*)	140	1800	42	1920	1680	148	250	20	2815	0	22°30’	22°30’	16	10940(11240**)
ВАОВ4-800М-4		1205	1056														11200(11500**)
ВАОВ4-800L-4		1290	1140									2925					11340(11640**)
ВАОВ4-800L-6	45	1205 (1290*)	1056 (1140*)	175	1980	40	2100	1815	185	225		3000	100	11°15’	33°45’		11630(11930**)
ВАОВ4-800LA-6		1205	1056														12030(12330**)
ВАОВ4-800LB-6		1290	1140														12500(12800**)

** Электродвигатели 10кВ.*
*** Электродвигатели с медной обмоткой ротора.*
**** Допустимое отклонение массы в большую сторону – 5%. Отклонение массы в меньшую сторону – не регламентируется.*